SIEMENS

iQ500, Teilintegrierter Geschirrspüler, 60 cm, Gebürsteter Stahl SN55ESM0CE

A A↑G

smartStart · Extrem leise 38 dB · glassZone · emotionLight · extraKlasse · Made in Germany

Der Geschirrspüler mit dem Energielabel A sorgt dank unserer intelligenten Energiesparlösungen ohne Kompromisse für perfekte Ergebnisse.

- ✓ smartStart: Optimiert den Startzeitpunkt intelligent nach Ökostrom-Verfügbarkeit oder Stromtarif.
- ✓ 38 dB: Extrem leiser Geschirrspüler
- ✓ flexComfort Pro Körbe: unsere Premium-Korbklasse für kompromisslose Beladungsfreiheit und schonende Pflege wertvoller Gläser.
- ✓ glassZone: Sicherer Halt und schonende Pflege für edle Gläser.
- ✓ emotionLight: Stilvolles LED-Licht setzt Ihren Spüler gekonnt in Szene.

Sonderzubehör

SZ30BI01	Verblendungsleisten Edelstahl 81,5 cm
SZ36BH00	Flaschenhalter grau
SZ72010	Schlauchverlängerung Zu- und Ablauf
SZ73000	Spülhilfe-Set
SZ73001	Silberglanzkassette
SZ73010	Klappscharnier für hohe Korpusmaße
SZ73035	Verblendungssatz Hocheinbau 81,5cm Höhe
SZ73051EU	Netzkabel mit EU-Stecker 5m
SZ73125	Sockelverkleidung + Tür ES
SZ73300	Weinglas-Korb
SZ73640	Korbeinsatz f.Langstielgläser

Ausstattung

Technische Daten

Energieeffizienzklasse[1]: ....A
Energieverbrauch des Eco 50°C Programm pro 100 Betriebszyklen: 54 kWh/100 Zyklen
Höchste Anzahl von Maßgedecken (EU 2017/1369): 14
Wasserverbrauch in Litern im eco-Programm pro Betriebszyklus (EU 2017/1369): .... 9.0 l
Programmdauer (EU 2017/1369): .... 4:55 h
Geräuschwert: .... 38 dB(A) re 1 pW
Geräusch-Effizienzklasse: ....A
Bauform: ....Einbau
Höhe der Arbeitsplatte: ....0 mm
Nischenmaße für Installation (H x B x T): .. 815-875 x 600 x 550 mm
Tiefe bei geöffneter Tür (90°): ....1150 mm
Höhenverstellbare Füße: ....Ja - alle von vorne
Höhenverstellung max.: ....60 mm
Verstellbarer Sockel: .... Horizontal und Vertikal
Nettogewicht: ....48.5 kg
Bruttogewicht: ....50.5 kg
Anschlusswert: .... 2400 W
Absicherung: .... 10 A
Spannung: ....220-240 V
Frequenz: ....50; 60 Hz
Max. mögliche Wasserhärte: .... 50°DH
Länge Anschlusskabel: ....175 cm
Steckerart: .... Schuko-/Gardy mit Erdung
Länge Zulaufschlauch: ....165 cm
Länge Ablaufschlauch: .... 190 cm
EAN-Nummer: 4242003999769
Gerätetyp: ....Teilintegriert

4 242003 999769

[1] auf einer Energieeffizienzklassen-Skala von A bis G

SIEMENS

iQ500, Teilintegrierter Geschirrspüler, 60 cm, Gebürsteter Stahl SN55ESM0CE

Ausstattung

Leistung und Verbrauch
- Energieeffizienzklasse[1]: A
- Energie[2] / Wasser[3]: 54 kWh / 9 Liter
- Fassungsvermögen: 14 Maßgedecke
- Programmdauer[4]: 4:55 (h:min)
- Geräusch: 38 dB(A) re 1 pW
- Geräusch-Effizienzklasse: A
- Geräusch im Silence-Programm: 37 dB(A) re 1 pW

Programme und Sonderfunktionen
- 8 Programme: Eco 50 °C, Auto 45-65 °C, Intensiv 70 °C, Kurz 60 °C, Speed 45 °C, Extra 60 °C, Silence 50 °C, Favorit
- Vorspülen
- 4 Sonderfunktionen: Fernstart, intensiveZone, Halbe Beladung, varioSpeed Plus
- Maschinenpflegeprogramm
- Add-On Funktion über die Home Connect App: HygienePlus, Silence on Demand

Spül- / Trocknungstechnologie
- autoOpen dry (autom. Türöffnung) mit Wärmetauscher
- Aquasensor
- dosierAssistent
- iQdrive
- Selbstreinigendes Sieb mit 3-fach Wellen-Filter
- Innenbehälter/ Boden: Edelstahl/Edelstahl

Korbsystem
- flexComfort Pro Korbsystem mit blauen Verstellmarkierungen
- glassZone im Oberkorb
- varioSchublade Pro
- Höhenverstellbarer Oberkorb mit rackMatic (3-stufig)
- Leichtlaufrollen auf allen Ebenen
- farbige Anti-Rutsch-Beschichtung im Oberkorb
- Korbstopper (Rack Stopper) gegen ein Überrollen des Unterkorbes
- Umklappbare Klappstachelreihen im Oberkorb (6x)
- Flexible Klappstacheln im Unterkorb (8x)
- Vario-Besteckkorb im Unterkorb
- Tassenablage im Oberkorb (2-teilig)
- Tassenablage im Unterkorb (2-teilig)
- Gläseranlagebügel mit blauen Antirutsch-Applikationen im Oberkorb
- Gläseranlagebügel im Unterkorb

Anzeige und Bedienung
- Home Connect-fähig über WLAN
- Touch-Bedienung (schwarz)
- Klartext-Bedienblende (englisch)
- emotionLight blau
- Elektronische Restzeit-Anzeige in Minuten
- Display Programmablaufanzeige
- Startzeitvorwahl: 1-24 Stunden

Technische Informationen und Zubehör
- aquaStop®: eine Siemens Hausgeräte Garantie bei Wasserschäden – ein Geräteleben lang*
- Tastensperre
- Glasschon-System
- Salzeinfüllhilfe (Trichter)
- Inkl. Dampfschutz für die Arbeitsplatte

Maße
- Gerätemaße (H x B x T): 81.5 cm x 59.8 cm x 57.3 cm

[1] auf einer Energieeffizienzklassen-Skala von A bis G

[2] Energieverbrauch kWh/100 Betriebszyklen (im Programm Eco 50 °C)

[3] Wasserverbrauch in Liter pro Betriebsszyklus (im Programm Eco 50 °C)

[4] Programmdauer im Programm Eco 50 °C

* Garantiebedingungen finden Sie unter https://www.siemens-home.bsh-group.com/de/kundendienst/garantie

SIEMENS

iQ500, Teilintegrierter Geschirrspüler, 60 cm, Gebürsteter Stahl SN55ESM0CE
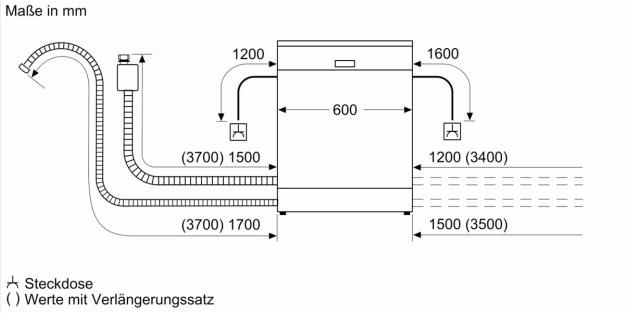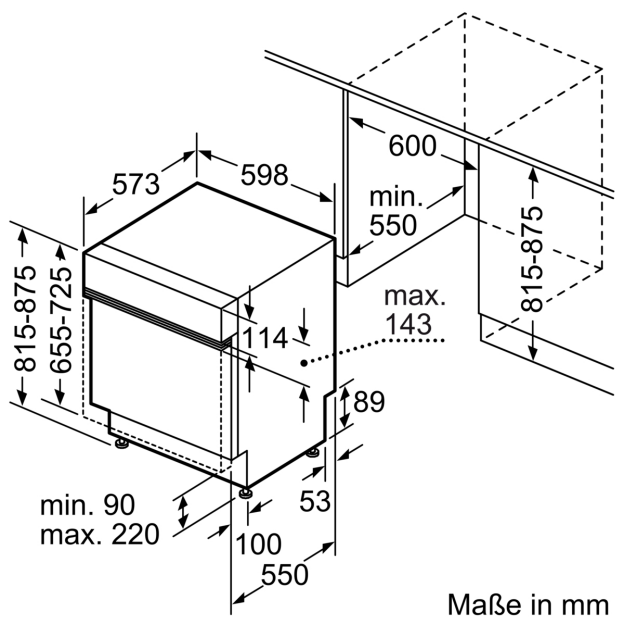
Maßzeichnungen