SIEMENS

iQ700, Einbau-Backofen, 60 x 60 cm, Schwarz, Edelstahl HB774GLB1













extraKlasse



Integriertes Zubehör

1 x Backblech emailliert, 1 x Kombirost, 1 x Universalpfanne, 1 x Air Fry & Grillblech

Sonderzubehör

HZ327000 Backstein, HZ32WA00 Kabelloses Speisenthermometer, HZ531010 Backblech, Keramik antihaft beschichtet, HZ532010 Universalpfanne, Keramik antihaft, HZ617000 Pizzaform, emailliert, HZ629070 Air Fry & Grillblech, HZ631070 Backblech, emailliert, HZ632070 Universalpfanne, emailliert, HZ633001 Deckel für Profipfanne, emailliert, HZ633070 Profi-Pfanne mit Rost, emailliert, HZ634000 Kombirost, HZ638070 Teleskopüberauszug/ebenenunabhängig/pyro, HZ65MA00 Zwischenbodenset, HZ664000 Kombirost (Edelstahl), HZ66X650 Verblendleiste für Sockel, HZ915003 Glasbräter 5,4 L, HZG0AS00 Anschlusskabel 3m

Der intelligente Backofen garantiert exzellente Ergebnisse dank dem Kochassistent und dem Bratenthermometer und nimmt dir dank activeClean die Reinigung ab.

- ✓ TFT-Full-Touchdisplay: intuitive Bedienung dank Touch-Navigation.
- ✓ cookControl Pro: alle Gerichte immer perfekt zubereitet.
- ✓ Kochassistent: schnell und einfach zum richtigen Programm.
- ✓ activeClean®: Pyrolytische Selbstreinigung.
- ✓ Home Connect mit Fernsteuerung: entdecke das ganze Potenzial deines intelligenten Backofens.

Ausstattung

Technische Daten

Bauform: ..... Einbau
Integriertes Reinigungssystem: ..... Pyrolytisch+Hydrolytisch
Nischenmaße für Installation (H x B x T): . 585-595 x 560-568 x 550 mm
Abmessungen des Gerätes: ..... 595x594x548 mm
Abmessungen des verpackten Gerätes: ..... 670x670x680 mm
Material der Blende: ..... Glas
Material der Tür: ..... Glas
Nettogewicht: ..... 38.5 kg
Nettovolumen - Backrohr 1: ..... 71 l
Beheizungsarten: . Air Fry, Großflächengrill, Heißluft sanft, Heißluft, Kleinflächengrill, Ober-/Unterhitze, Ober-/Unterhitze sanft, Pizzastufe, Sanftgaren, Tiefkühl spezial, Unterhitze, Umluftgrill, Vorwärmen, Warmhalten
Länge Anschlusskabel: ..... 120 cm
EAN-Nummer: 4242003961117
Anzahl der Innenräume (2010/30/EC): 1
Energieeffizienzklasse: ..... A+
Energieverbrauch pro Ober-/Unterhitze Zyklus (2010/30/EC): 0.87 kWh/Zyklus
Energieverbrauch pro Heißluft-Zyklus (2010/30/EC): ..... 0.69 kWh/Zyklus
Energieeffizienzindex (2010/30/EC): ..... 81.2 %
Anschlusswert: ..... 3600 W
Absicherung: ..... 16 A
Spannung: ..... 220-240 V
Frequenz: ..... 50; 60 Hz
Steckerart: ..... Schuko-/Gardy mit Erdung
Integriertes Zubehör: ..... 1 x Backblech emailliert, 1 x Kombirost, 1 x Universalpfanne, 1 x Air Fry & Grillblech

4 242003 961117

SIEMENS

iQ700, Einbau-Backofen, 60 x 60 cm, Schwarz, Edelstahl HB774GLB1

Ausstattung

Backofentyp und Heizart
- Backofen mit 14 Beheizungsarten: 3D Heißluft, Ober-/Unterhitze, Umluftgrill, Großflächengrill, Kleinflächengrill, Pizzastufe, coolStart, separate Unterhitze, Sanftgaren, Vorwärmen von Geschirr, Warmhalten, Heißluft Sanft, Ober-/Unterhitze sanft, Air Fry
- Temperaturregelung von 30 °C - 300 °C
- Garraumvolumen: 71 l

Zubehörträger / Auszugssystem:
- Einschubebenen: 5
- varioClip rails Plus, Vollauszug, mit Stopp-Funktion, activeClean fähig

Design
- touchControl-Bedienung
- Garraum: Email anthrazit

Reinigung
- activeClean® - Pyrolytische Selbstreinigung
- humidClean (Reinigungshilfe): Leichte Verschmutzungen entfernen mit Wasserdampf und Spülmittel.
- Vollglas-Innentür

Komfort
- Kochassistent
- TFT-Full-Touchdisplay
- Elektronik-Uhr
- Optische Aufheizkontrolle
- Temperaturvorschlag
- Ist-Temperaturanzeige
- Bratenthermometer
- Klapptür, softMove, softClose
- softMove: Sanftes Öffnen und Schließen der Backofentür.
- cookControl Pro: In der Gerichte-Funktion stehen mehrere Zubereitungsmöglichkeiten zur Auswahl
- Bratenthermometer: Misst die Kerntemperatur und schaltet die Heizart ab bei Erreichen.
- Schnellaufheizung: Schnell zur Zieltemperatur ohne höheren Energieverbrauch
- coolStart Heizart: Ohne Vorheizen Tiefkühlgerichte zubereiten
- Backofenbeleuchtung abschaltbar, Halogenleuchte
- Kühlgebläse
- Home Connect

Zubehör
- Air Fry- & Grillblech
- emailliertes Backblech
- Kombirost
- 1 x Universalpfanne

Umwelt und Sicherheit
- Sehr geringe Fenstertemperatur
- Niedrige Türtemperatur während der pyrolytischen Reinigung
- 4-fache Türverglasung
- Kindersicherung
- mit verriegelbarer Backofentür
- Sicherheitsabschaltung
- Restwärmeanzeige
- Starttaste
- Türkontaktschalter

Technische Info
- Länge des Anschlusskabels: 120 cm
- Nennspannung: 220 - 240 V
- Gesamtanschlusswert Elektro: 3.6 kW
- Energieeffizienzklasse (gem. EU Nr. 65/2014): A+(auf einer Energieeffizienzklassen-Skala von A+++ bis D)
- Energieverbrauch pro Zyklus im konventionellen Modus: 0.87 kWh
- Energieverbrauch pro Zyklus im Umluft-Modus: 0.69 kWh
- Zahl der Garräume: 1
- Wärmequelle: elektrisch
- Innenraumvolumen: 71 l

Maße
- Gerätemaße (HxBxT): 595 x 594 x 548mm
- Nischenmaße (HxBxT): 595 mm x 560 mm x 550 mm
- „Maße und Einbauhinweise zu diesem Gerät gemäß technischer Zeichnung beachten“

SIEMENS

iQ700, Einbau-Backofen, 60 x 60 cm, Schwarz, Edelstahl
HB774GLB1

Maßzeichnungen

Einbau von zwei Geräten übereinander

Luftaustausch

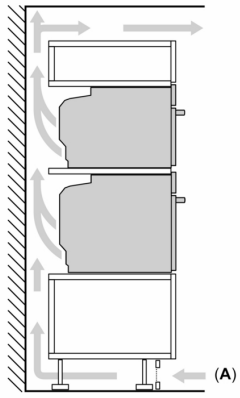

A: Lufteintritt ≥ 200 cm²

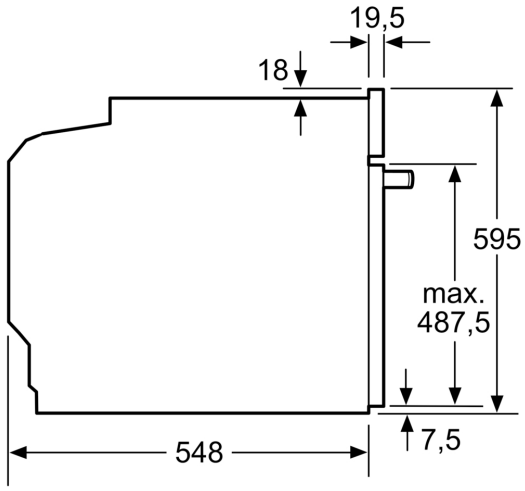

Maße in mm

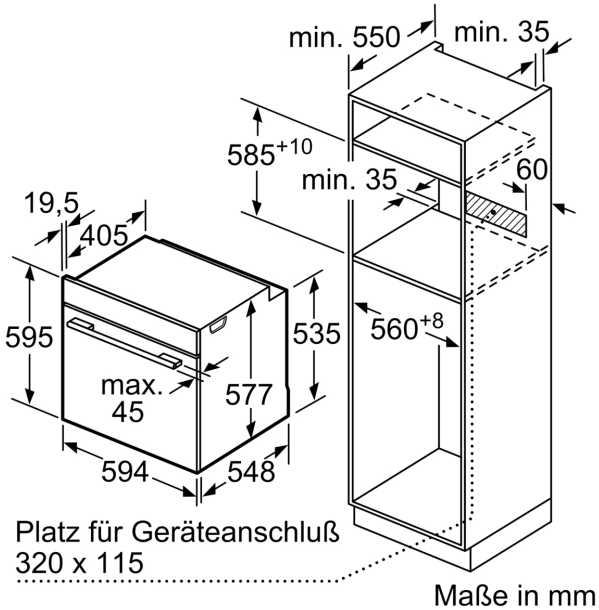

Maße in mm

Maße in mm
Arbeitsplattenstärke bei Einbau unter einem Kochfeld
(ggf. inkl. Unterkonstruktion)

Kochfeld-Typ	aufgesetzt	Flächen-bündig
Induktionskochfeld	≥ 37	≥ 38
Vollflächen-Induktionskochfeld	≥ 47	≥ 48
Gaskochfeld	≥ 30	≥ 38
Elektrokochfeld	≥ 27	≥ 30

SIEMENS

Maßzeichnungen

