SIEMENS

iQ500, Waschmaschine, Frontlader, 10 kg, 1600 U/min. WG56G2M90

Hervorragende Waschleistung mit speedPack L für schnelles Waschen und automatische Fleckenentfernung ohne manuelle Vorbehandlung .

- ✓ speedPack L – Programme beschleunigen oder in nur 15 Minuten waschen. Sie haben die Wahl.
- ✓ Antiflecken-System – entfernt vier hartnäckige Fleckenarten ganz ohne Vorbehandlung.
- ✓ Mit den neuen Waschmaschinen mit 10 kg Beladungsmenge können Sie jetzt mehr Wäsche und selbst große Wäschestücke in einem Durchgang waschen.
- ✓ Die zahlreichen Funktionen und Optionen immer im Blick. Einfach anzuwenden durch Sensortasten - großes LED-Display.
- ✓ Outdoor-/Imprägnier-Programm – schützt wasserfeste Textilien.

Sonderzubehör

WX975600	Bodenbefestigung
WZ10131	Zulauf-Verlängerung
WZWP20W	Podest mit Auszug, Waschmaschine, cubic

Ausstattung

Technische Daten

Energieeffizienzklasse: ..... B
Gewichteter Energieverbrauch in kWh pro 100 Waschzyklen im Programm eco 40-60: ..... 59 kWh
Maximale Beladungsmenge: ..... 10.0 kg
Wasserverbrauch in Litern im eco-Programm pro Betriebszyklus: 47 l
Dauer des Programms eco 40-60 in Stunden und Minuten bei Nennkapazität: ..... 3:59 h
Schleudereffizienzklasse des Programms eco 40-60: ..... A
Luftschallemissionsklasse: ..... A
Luftschallemissionen: ..... 72 dB(A) re 1 pW
Bauform: ..... Freistehend
Höhe der Arbeitsplatte: ..... -2 mm
Abmessungen des Gerätes: ..... 848 x 598 x 590 mm
Nettogewicht: ..... 82.2 kg
Anschlusswert: ..... 2300 W
Absicherung: ..... 10 A
Spannung: ..... 220-240 V
Frequenz: ..... 50-60 Hz
Länge Anschlusskabel: ..... 160.0 cm
Türöffnung: ..... Links
Rollen: ..... Nein
EAN-Nummer: 4242003910993
Gerätetyp: ..... Freistehend

4 242003 910993

SIEMENS

iQ500, Waschmaschine, Frontlader, 10 kg, 1600 U/min. WG56G2M90

Ausstattung

Leistung und Verbrauch

- Energieeffizienzklasse[1]: B
- Stromverbrauch[2] / Wasserverbrauch[3]: 59 kWh / 47 Liter
- Nennkapazität: 1 - 10 kg
- Programmlaufzeit[4]: 3:59 h:min
- Schleudereffizienzklasse: A
- Schleuderdrehzahl**: 0 - 1600 U/Min.
- Geräuschwert: 72 dB (A) re 1 pW
- Geräuscheffizienzklasse: A

Programme

- Standardprogramme: Baumwolle, Pflegeleicht, Fein/Seide, Wolle-Handwäsche
- Spezialprogramme: Trommel Reinigen (mit Erinnerungsfunktion), Dessous, Jeans/Dunkle Wäsche, Outdoor/Imprägnieren, Schleudern / Abpumpen, Schnell/Mix, Spülen, Super 30'/15', Hygiene

Optionen

- varioSpeed: Bis zu 65% kürzere Waschprogramme ***
- Antiflecken-System mit 4 Flecken - zuschaltbar zu den gängigen Standard-Programmen
- touchControl-Tasten: Knitterschutz, Fertig in, Fleckenauswahl, Start / Pause mit Nachlegefunktion, Temperatur, varioSpeed, Vorwäsche, Wasser Plus, Drehzahlabwahl/ohne Schleudern

Komfort und Sicherheit

- softTrommel: besonders schonende und wirkungsvolle Wäschepflege
- Trommelinnenbeleuchtung: LED
- Trommelreinigung mit Erinnerungsfunktion
- iQdrive: energiesparenste und leiseste Motorentechnologie
- 10 Jahre Motorgarantie
- anti-vibration Design: mehr Stabilität und Laufruhe
- Drehwähler
- Großes, übersichtliches LED-Display für Programmablauf, max. Schleuderdrehzahl, Restzeitanzeige, 24 h Endezeitvorwahl und Beladungsempfehlung
- Nachlegefunktion: Unterbrechen Sie den bereits gestarteten Waschvorgang, um weitere Wäschestücke in die Trommel zu legen.
- waterPerfect Plus: für eine effiziente Wassernutzung auch bei geringer Beladung dank intelligenter Sensortechnologie.
- Schaumerkennung
- Unwuchtkontrolle
- Kindersicherung
- Signal am Programmende
- Leichtreinigungsschublade
- Einsatz für Flüssigwaschmittel
- 32 cm-Bullauge, Alu-Look, weiß mit 165° Türöffnungswinkel
- aquaStop®: eine Siemens Hausgeräte Garantie bei Wasserschäden - ein Geräteleben lang.*

Technische Informationen

- unterschiebbar ab 85 cm Nischenhöhe
- Gerätemaße (H x B): 84.8 cm x 59.8 cm
- Gerätetiefe: 59.0 cm
- Gerätetiefe inkl. Türe: 63.6 cm
- Gerätetiefe mit geöffneter Türe: 107.3 cm

[1] Auf einer Energieeffizienzklassen-Skala von A bis G

[2] Energieverbrauch in kWh für 100 Waschzyklen (im Programm Eco 40-60)

[3] Gewichteter Wasserverbrauch in Litern pro Waschgang (im Programm Eco 40-60)

[4] Laufzeit für das Programm Eco 40-60

** Der angegebene Wert ist gerundet.

* Garantiebedingungen finden Sie unter https://www.siemens-home.bsh-group.com/de/kundendienst/garantie

*** Vergleich zwischen der Programmdauer von Pflegeleicht 40 ° C und der Programmdauer von Pflegeleicht 40 ° C + aktivierter varioSpeed Option

SIEMENS

iQ500, Waschmaschine, Frontlader, 10 kg, 1600 U/min. WG56G2M90
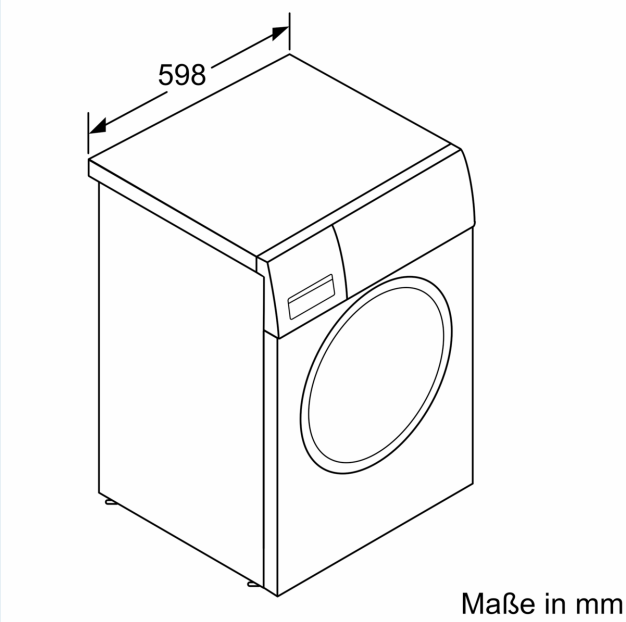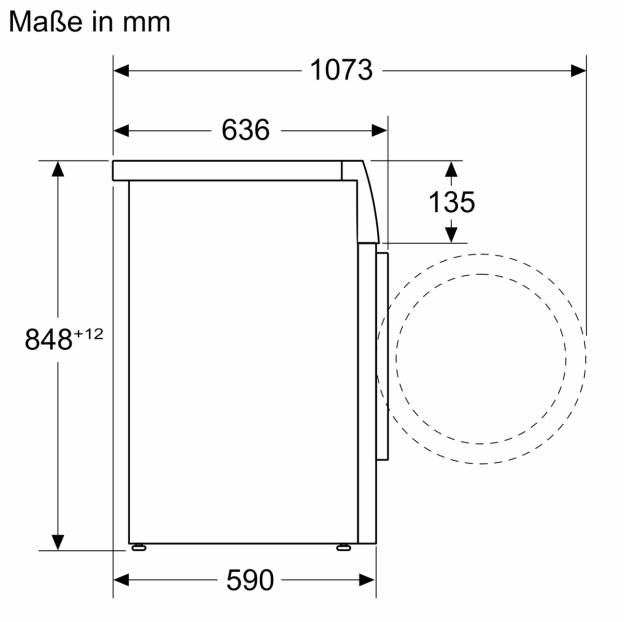
Maßzeichnungen