# iQ300, Teilintegrierter Geschirrspüler, 45 cm, Edelstahl
# SP53HS64KE

- ✓ hygienePlus – hygienisches Geschirrspülen bei extrahohen Temperaturen.
- ✓ aquaStop® für eine lebenslange Garantie gegen Wasserschäden.
- ✓ Der verschleißfreie iQdrive-Motor arbeitet besonders effizient, leise und langlebig.
- ✓ Der dosierAssistent entfaltet die volle Kraft des Reinigers für ein optimales Spülergebnis.

## Zusätzlich erhältliches Zubehör

| | |
|---|---|
| SZ73300 | Weinglas-Korb |
| SZ73051EU | Netzkabel mit EU-Stecker 5m |
| SZ73010 | Klappscharnier für hohe Korpusmaße |
| SZ73006 | Verblendungs-u.Befestigungssatz 81,5 cm |
| SZ73000 | Spülhilfe-Set |
| SZ72010 | Schlauchverlängerung Zu- und Ablauf |

## Ausstattung

### Technische Daten

Energieeffizienzklasse: E
Energieverbrauch des eco-Programms pro 100 Betriebszyklen: 70 kWh
Höchste Anzahl von Maßgedecken: 9
Wasserverbrauch in Litern im eco-Programm pro Betriebszyklus: 8,5 l
Programmdauer: 3:40 h
Luftschallemissionen: 45 dB(A) re 1 pW
Luftschallemissionsklasse: C
Bauform: Eingebaut
Höhe der Arbeitsplatte: 0 mm
Abmessungen des Gerätes: 815 x 448 x 573 mm
Min. Nischenmaße für Installation (H x B x T): 815-875 x 450 x 550 mm
Tiefe bei geöffneter Tür (90°): 1150 mm
Höhenverstellbare Füße: Ja - alle von vorne
Höhenverstellung max.: 60 mm
Verstellbarer Sockel: Horizontal und Vertikal
Nettogewicht: 29,5 kg
Bruttogewicht: 31,4 kg
Anschlusswert: 2400 W
Absicherung: 10 A
Spannung: 220-240 V
Frequenz: 50; 60 Hz
Reparaturindex: 7,9
Länge Anschlusskabel: 175 cm
Steckerart: Schuko-/Gardy.m.Erdung
Länge Zulaufschlauch: 165 cm
Länge Ablaufschlauch: 205 cm
EAN-Nummer: 4242003915028
Art der Installation: Teilintegrierbar

4 242003 915028

# iQ300, Teilintegrierter Geschirrspüler, 45 cm, Edelstahl
# SP53HS64KE

## Ausstattung

**Leistung und Verbrauch**
- Energieeffizienzklasse[1]: E
- Energie[2] / Wasser[3]: 70 kWh / 8.5 Liter
- Fassungsvermögen: 9 Maßgedecke
- Programmdauer[4]: 3:40 (h:min)
- Geräusch: 45 dB(A) re 1 pW
- Geräusch-Effizienzklasse: C

**Programme und Sonderfunktionen**
- Vorspülen

**Spül- / Trocknungstechnologie**
- Wärmetauscher.
- Aqua-Sensor Aquasensor
- dosierAssistent
- iQdrive
- duoPower Sprüharme im Oberkorb
- Reiniger-Automatik
- Selbstreinigendes Sieb mit 3-fach Wellen-Filter
- Innenbehälter/ Boden: Edelstahl

**Sicherheit**
- Höhenverstellbarer Oberkorb mit rackMatic (3-stufig)
- Reibungsarme Rollen im Unterkorb
- Korbstopper (Rack Stopper) gegen ein Überrollen des Unterkorbes
- Umklappbare Tellerreihen im Unterkorb (2x)
- Besteckablage im Oberkorb
- Gläseranlagebügel im Unterkorb

**Komfort**
- Klartext-Bedienblende (englisch)
- Elektronische Restzeit-Anzeige in Minuten
- Startzeitvorwahl: 1-24 Stunden

**Technische Informationen und Zubehör**
- aquaStop mit lebenslanger Garantie
- Tastensperre
- Glasschon-System

**SIEMENS - Überschrift 7**
- Inkl. Dampfschutz-Blech

**SIEMENS - Überschrift 8**
- Gerätemaße (H x B x T): 81.5 cm x 44.8 cm x 57.3 cm

*[1] auf einer Energieeffizienzklassen-Skala von A bis G*
*[2]Energieverbrauch kWh/100 Betriebszyklen (im Programm Eco 50 °C)*
*[3] Wasserverbrauch in Liter pro Betriebsszyklus (im Programm Eco 50 °C)*
*[4] Programmdauer im Programm Eco 50 °C*

# iQ300, Teilintegrierter Geschirrspüler, 45 cm, Edelstahl
# SP53HS64KE
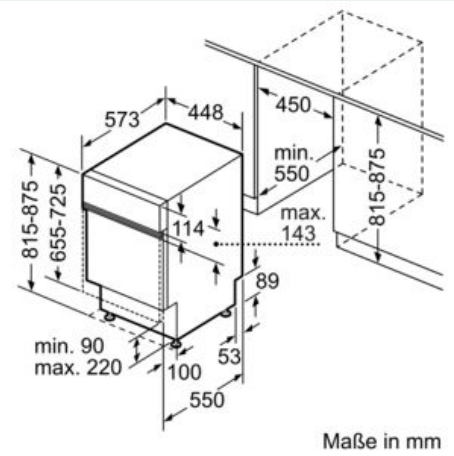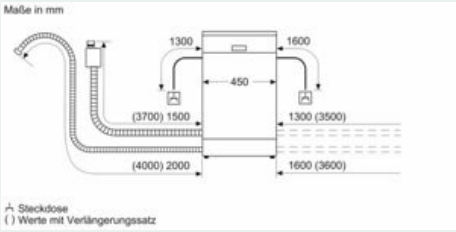
## Maßzeichnungen