AEG

Freistehender Tisch-Kühlschrank / 845 mm / 134 L

RTB414E1AW

OPTISPACE – für jeden Platzbedarf
Der Kühlschrank mit OptiSpace ermöglicht die optimale Aufbewahrung von Lebensmitteln.
Funktionaler und grosszügiger Innenraum.

-

Produktvorteile & Ausstattung

OPTISPACE – für jeden Platzbedarf
Der Kühlschrank mit OptiSpace ermöglicht die optimale Aufbewahrung von Lebensmitteln.
Funktionaler und grosszügiger Innenraum.

5 Jahre Garantie auf den Kompressor.
Für mehr Sicherheit: 5 Jahre Garantie auf den Kompressor. Dies umfasst die Kosten für Reparaturen, Transport, Gasentnahme und -nachfüllung, allgemeine Wartung und Service (bei Registrierung).

Schublade in voller Breite für langes und ungewöhnlich geformtes Gemüse
Eine geräumige Gemüseschublade in voller Breite, in der Sie alles aufbewahren können, was Sie kaufen. Sogar das ungewöhnlich geformte, längere Gemüse passt jetzt problemlos hinein. Von Gurken bis hin zu Sellerie finden alle leicht einen Platz in diesem Gemüsefach.

Robuster, stabiler. Mit Sicherheitsglas
Für optimale Stabilität und tagtägliche Robustheit sind alle Ablagen aus Sicherheitsglas gefertigt - das beste Material, um perfekte Zuverlässigkeit zu gewährleisten.

- Dynamische Umluftkühlung
- Mechanische Temperaturregelung
- Innenbeleuchtung im Kühlraum: 1, Glühbirne, innen
- Obst- und Gemüseschubladen: 1
- Höhenverstellbare Glasablagen: 2

- Vollautomatisches Abtauen im Kühlraum
- Gefrierteil: manuelle Abtauung
- Türanschlag: rechts, wechselbar
- Verstellbare Füße, vorne

Freistehender Tisch-Kühlschrank / 845 mm / 134 L

RTB414E1AW

Technische Daten

PNC	923 421 159
EAN-Nummer	7332543740185
Energieeffizienzklasse	E
Jährlicher Energieverbrauch in kWh	91
Gesamtnutzinhalt (Liter)	134
Gesamtnutzinhalt Kühlfächer (Liter)	134
Luftschallemissionsklasse	C
Luftschallemission in dB(A) re 1 pW	38
Klimaklasse	SN-N-ST-T
Eierablage	1 für 6 Eier
Gerätehöhe (mm)	845
Gerätebreite (mm)	560
Gerätetiefe (mm)	575
Einbauhöhe (mm)	0
Einbaubreite (mm)	0
Einbautiefe (mm)	0
Farbe	Weiß
Rolle	Verstellbare Füße, vorne
Anschlusswert (Watt)	100
Volt	230
Absicherung (A)	10
Frequenz (Hz)	50
Kabellänge (m)	2.5
Bruttogewicht (kg)	31
Nettogewicht (kg)	28.5
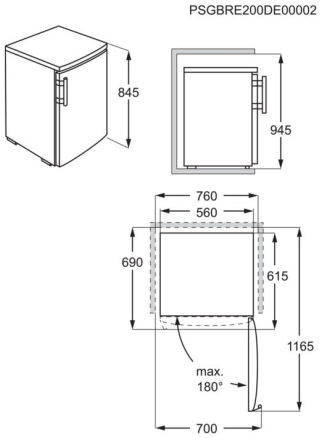
Verpackung, Höhe (mm)	883
Verpackung, Breite (mm)	581
Verpackung, Tiefe (mm)	633